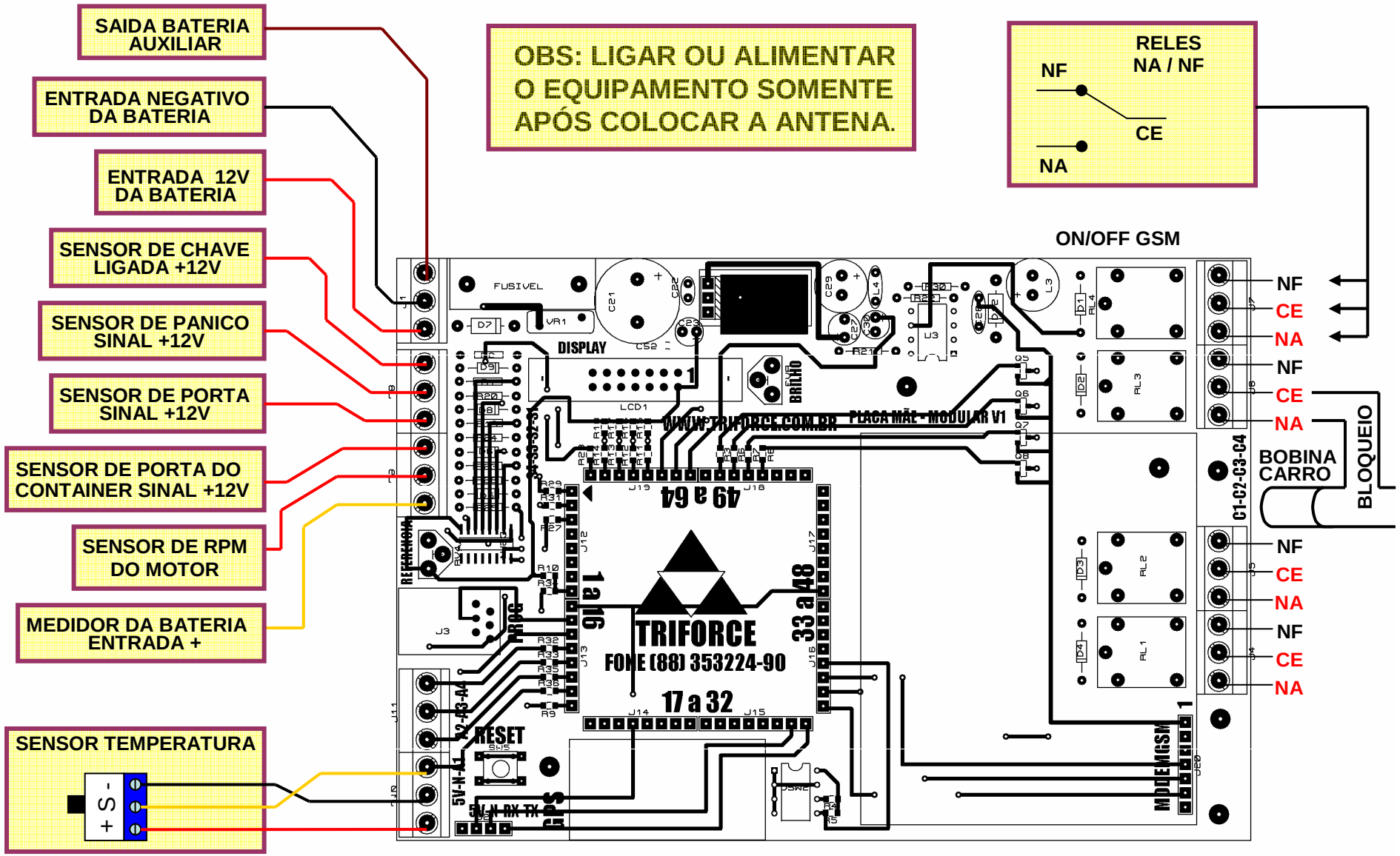
SAIDA BATERIA AUXILIAR
ENTRADA NEGATIVO DA BATERIA
ENTRADA 12V DA BATERIA
SENSOR DE CHAVE LIGADA +12V
SENSOR DE PANICO SINAL +12V
SENSOR DE PORTA SINAL +12V
SENSOR DE PORTA DO CONTAINER SINAL +12V
SENSOR DE RPM DO MOTOR
MEDIDOR DA BATERIA ENTRADA +
SENSOR TEMPERATURA
S -
+
OBS: LIGAR OU ALIMENTAR O EQUIPAMENTO SOMENTE APÓS COLOCAR A ANTENA.
RELES NA / NF
NF
CE
NA
ON/OFF GSM
NF
CE
NA
NF
CE
NA
BOBINA CARRO
BLOQUEIO
NF
CE
NA
NF
CE
NA
FUSIVEL
DISPLAY
BRILHO
LCD1
WWW.TRIFORCE.COM.BR
PLACA MÃE - MODULAR V1
49 a 64
1 a 16
33 a 48
17 a 32
TRIFORCE
FONE (88) 353224-90
RESET
GPS
5V N RX TX
C1-C2-C3-C4
MODEMGSM
REFERENCIA